MANUAL DE MONTAJE

ASP269 - Protector de carter

Ford Ranger modelo 2023+

¡HABLÁ CON NOSTROS!

0800 777 7833

administracion@steeltiger.com

www.steeltiger.com

¡VISITANOS!

Direccion: (Planta Industrial) Patricias Mendocinas 1070 Ruta 8 Km. 604

Localidad/Pais: X5800CDL Río cuarto, Córdoba - Argentina.

ATENCIóN AL PÚBLICO

Horarios de atención: 8:00 a 17:30 hs (Lunes a Viernes).

Las marcas y modelos utilizados son a modo ilustrativo en este documento: las mismas son propiedad de sus respectivos titulares legitimos.

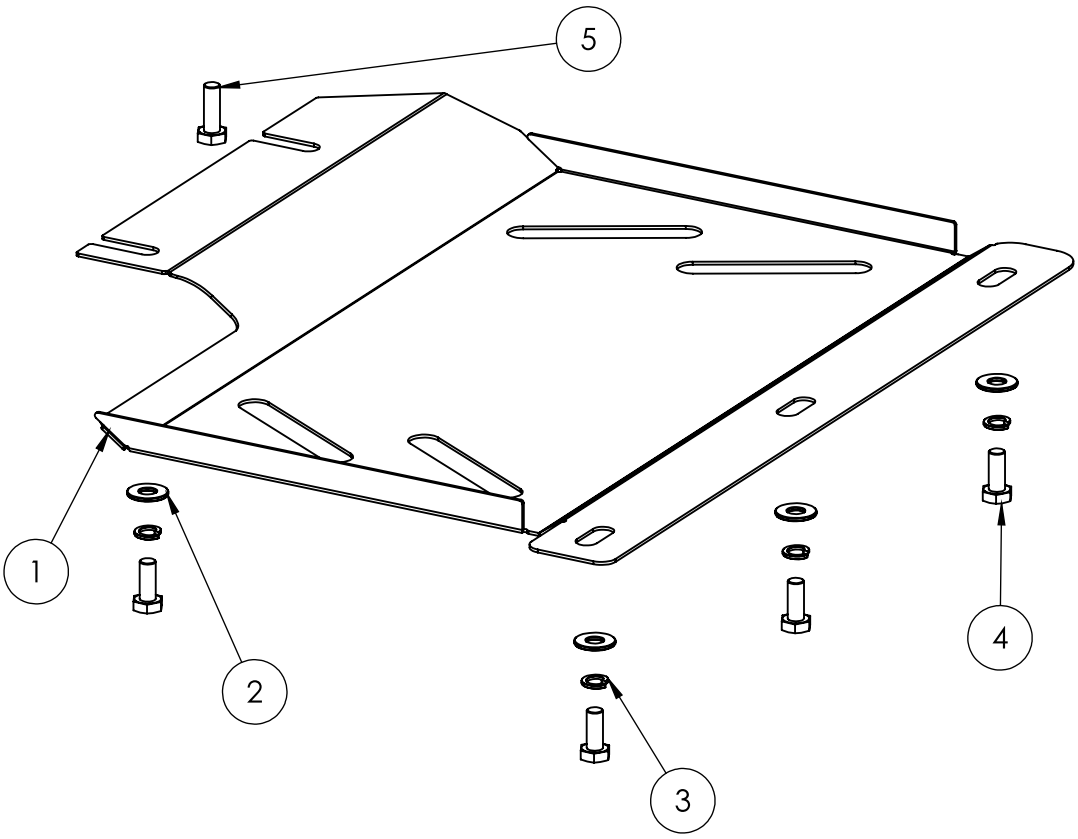

INSTRUCCIONES DE MONTAJE

1.- Afloje los tornillos del chapón original **SIN RETIRARLOS**.

2.- Coloque el chapón protector en la posición correspondiente **(pieza 1)**, asegurándose de que los encastres coincidan con los tornillos originales. El chapón protector quedará colocado entre el chasis y el chapón original.

3.- Inserte tornillos M10-P1.5 X 25mm **(pieza 4)** en los orificios de anclaje, utilizando sus respectivas arandelas **(piezas 2 y 3)**.

4.- Posicione y ajuste los tornillos con el torque especificado en la tabla de **"valores de apriete de tornillos".**

COMENTARIO: En caso de ser necesario, emplee los tornillos originales correspondientes.

Valores de apriete de tornillos

Unidades	M4	M6	M8	M10	M12	M14
Kg.m	0,3	1	2,5	5,1	8,7	14
Coeficiente de fricción: μ=0,14						

Kit de bulones y accesorios

Código	Componente	Cantidad
1	Chapón protector	1
2	Arandela plana M10	4
3	Arandela grower M10	4
4	Tor. Cab hex. G8.8 M10-P1.5 X 25mm	4
5	Tornillo/s ORIGINAL Ford	-